www.ersatzteil-service.de www.ersatzteilplan.de

Benzin-Sichelmäher
mit SEITENAUSWURF

BRILL

Roto - **RAPID 4 TB 46**
Typ D (bis S-Nr.930102)

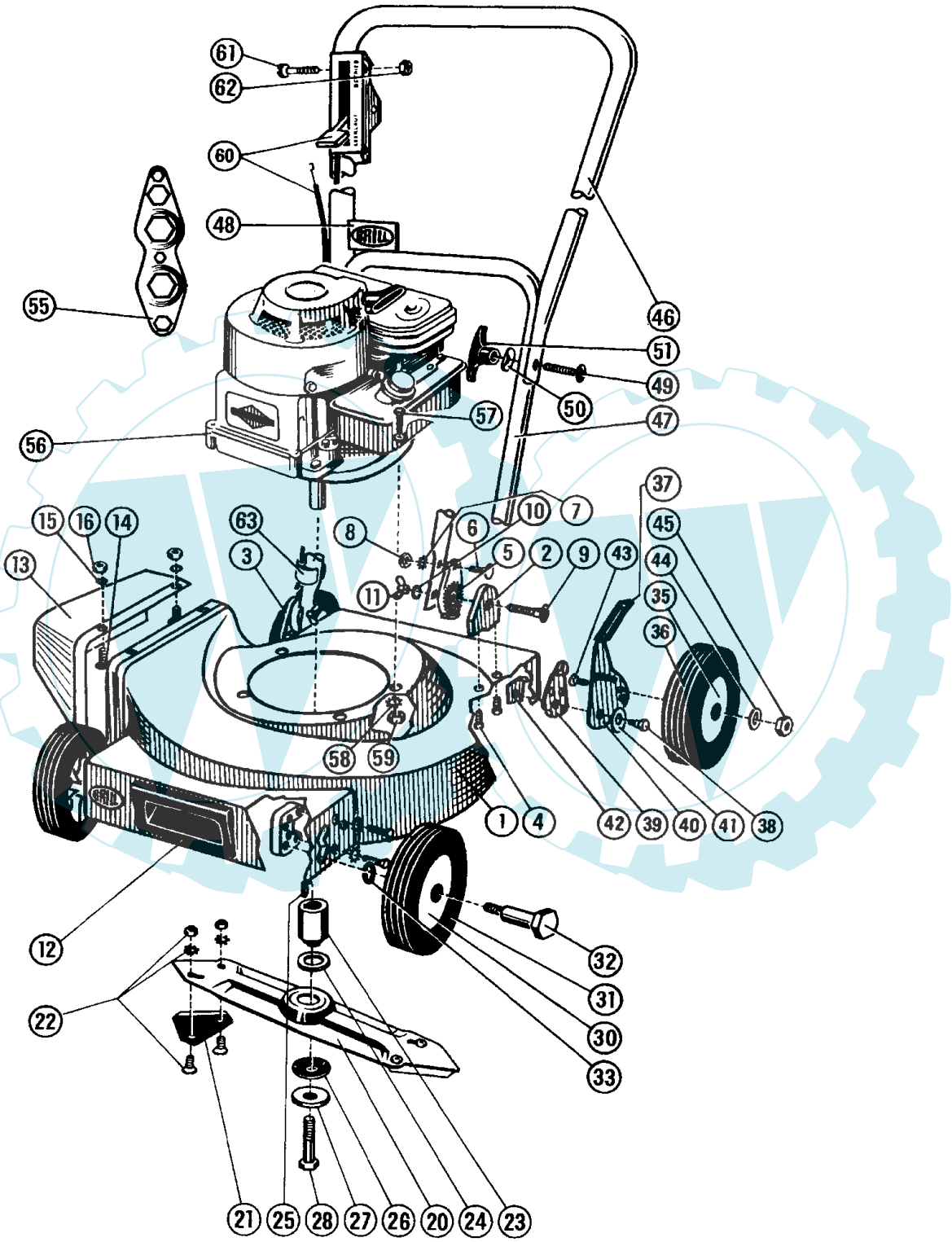

Roto - **RAPID 4 TB 46**
Typ D (bis S-Nr.930102)

www.ersatzteil-service.de www.ersatzteilplan.de

2/2
022/011

Benzin-Sichelmäher
mit SEITENAUSWURF

BRILL

Roto - **RAPID 4 TB 46**
Typ D (bis S-Nr.930102)

B r i l l - GARTENGERÄTE GMBH * POSTFACH 3161 * D- 58422 WITTEN

POS. REF.NO. POS.	BEST.-NR. PART-NO. NO.PIECE	BEZEICHNUNG DESCRIPTION DESIGNATION	Stck Qty. Qte.
1	01471	GEHAEUSE (E.-FIX 46)	1
2	02313	RASTBOECKCHEN LKS.	1
3	02314	RASTBOECKCHEN RTS.	1
4	06805	SCHRAUBE	4
5	02336	RASTSCHEIBE z.GESTÄNGE-UNTERT.	2
6	06534	FLACHRUNDSCHRAUBE DIN 603	2
7	06748	ZAHNSCHEIBE D6797-A6,4	2
8	06509	MUTTER DIN 555 (08814)	2
9	06553	FLACHRUNDSCHRAUBE	2
10	07498	SCHEIBE	2
11	06487	FLÜGELMUTTER	2
12	04025	GRIFFSCHALE z.GEHÄUSE	1
13-16	02231	SCHUTZKAPPE KPL(SEITL.AUSWURF)	1
14	07479	SECHSKANTSCHRAUBE	2
15	06482	FEDERSCHEIBE	2
16	06509	MUTTER DIN 555 (08814)	2
20-22	00045	MESSERBALKEN,KPL. 46cm	1
21-22	00002	DREIECKMESSERSATZ,KPL. *	1
--	02366	SATZ MESSERFLUEGEL SEITL.	1
23	02739	KUPPLUNGSFLANSCH	1
24	02743	REIBBELAGSCHEIBE z.FLANSCH	1
25	02713	WOODRUFF-KEIL 5/32x51	1
26	06728	TELLERFEDER	1
27	02744	KUPPLUNGSSPANNSCHEIBE	1
28	07488	SECHSKANTSCHRAUBE	1
35-36	01554	LAUFRAD KOMP.180mm(TYPE A)SVR	4
37	01863	STELLGRIFF z.STELLHEBEL R.LORD	4
38	02731	BUNDSCHRAUBE z.RADVERSTELLUN	4
39	02732	RASTPLATTE z.RADVERSTELLUNG	4
40	04767	STELLHEBEL V.LKS.	2
40	04768	STELLHEBEL V.RTS.	2

POS. REF.NO. POS.	BEST.-NR. PART-NO. NO.PIECE	BEZEICHNUNG DESCRIPTION DESIGNATION	Stck Qty. Qte.
41	02753	FEDER LACK (01586)	4
42	02735	SPANNPLATTE z.RADVERSTELLUNG	4
43	06549	FLACHRUNDSCHRAUBE	4
44	06465	SCHEIBE DIN 125-A8,4	4
45	06509	MUTTER DIN 555 (08814)	4
46	01567	GESTAENGE-OBERTEIL (R.RAPID)	1
46-47	01568	GESTAENGE OBEN+UNTEN KPL.	1
49	06531	FLR-SCHRAUBE D0603-5x45	2
50	02447	FEDERSCHEIBE z.GESTÄNGE	2
51	05836	FLUEGELMUTTER M5	2
55	07233	UNIVERSALSCHLUESSEL	1
56	02298	MOTOR (94508-0617)(Briggs)	1
57	06652	SECHSKANTSCHRAUBE	3
58	06750	ZAHNSCHEIBE	3
59	06509	MUTTER DIN 555 (08814)	3
60-62	01559	GASZUG KPL. (BS)	1
61	06529	FLACHRUNDSCHRAUBE	2
62	06505	SIEHE 06506	2
63	02750	KABELHALTER z.BOWDENZUG	2
		Z U B E H Ö R	
	02724	GEBRAUCHSANWEISUNG (R.RAPID)	1
	02427	Nicht mehr lieferbar	
	01564	ZUBEHOERSATZ (R.RAPID 46)	1
	00563	BRILL-SERVICE-VERZEICHNIS	1
	07233	UNIVERSALSCHLUESSEL	1
	06574	STECKSCHLÜSSEL DIN 659	1
	06591	DREHSTIFT DIN 900-5x100	1
	07011	FANGKORG SEITENAUSWURF SVR	Option
	06012	RASENMÄHER MOTOROEL (1 Liter)	Option

Roto - **RAPID 4 TB 46**
Typ D (bis S-Nr.930102)